EnergINN®

Data sheet for axial fan
Hoja de datos de ventilador axial:

Ordering data:
Datos de pedido **2CC2 504-3F**

Electrical Data / *Datos Eléctricos*

Rated motor voltage Tensión nominal	220V YY	440V Y
Frequency *Frecuencia*		60Hz
Rated power *Potencia Nominal*		(kW) 0,814
Rated motor speed *Velocidad Nominal*		1705 rpm
Flow *Caudal*		2,74 m³/s
Nominal current *Corriente Nominal*	3,00	1,50 A
Noise level *Nivel de ruido*		78 dB
Total pressure *Presión total*		135 Pa
Static pressure *Presión estática*		48 Pa
Efficiency class *Clase de eficiencia*		AMCA 205
Efficiency *Eficiencia*		45,6%

General data / Datos generales

Diameter Cylinder *Diámetro del Cilindro*	499 mm
Type of blade *Tipo de aspa*	Plástica
Weight in kg *Peso del ventilador*	25 kg
Housing material *Material carcasa*	Lámina Cold Roll
Deqree of protection *Grado de protección*	IP 54
Method of cooling *Método de refrigeración*	IC 410
Insulation class *Clase de aislamiento*	Clase F (155°C)
Duty type *Tipo de servicio*	S1
Direction of rotation *Sentido de giro*	Horario

Mechanical Data / *Datos mecánicos*

Type of bearing *Tipo de rodamientos*		Bolas
Bearing DE | NDE *Rodamientos AS/BS*	6004 2Z C3	6004 2Z C3

Environmental conditions / *Condiciones ambientales*

Ambient temperature *Temperatura ambiental*	-15.0°C /+40°C
Altitude above sea level *Altitud sobre el nivel del mar*	1000msm
Standards and specifications *Normas internacionales*	ASHRAE 51 AMCA

CURVA DE CARACTERÍSTICAS

VENTILADOR AXIAL REF. 2CC2 504 -3F

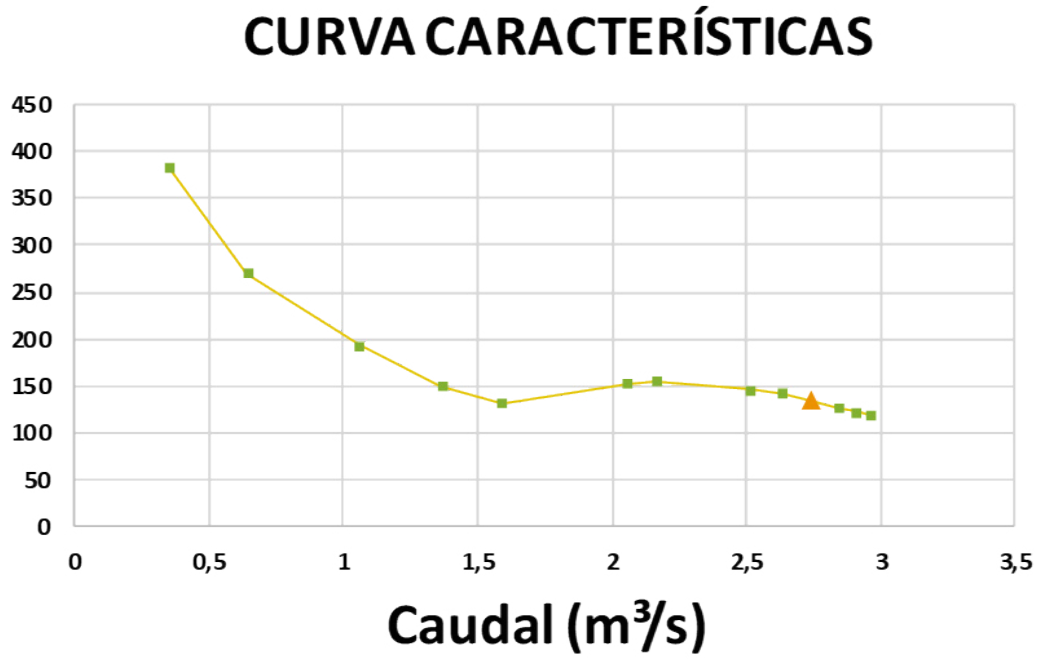

▲ PUNTO DE MEJOR OPERACIÓN

DIMENSIONES MECÁNICAS

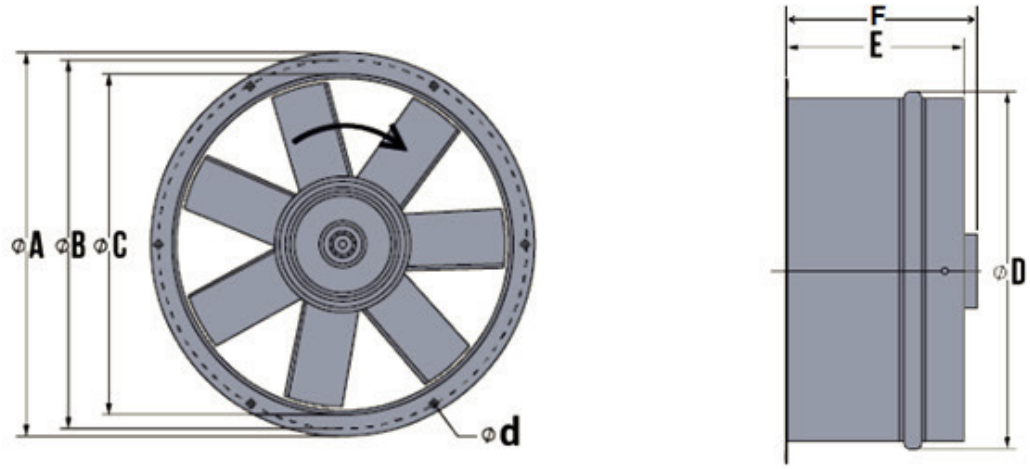

TRIFÁSICO

Tipo	ØA +/-1mm	ØB (Distancia entre centros +/-1mm)	ØC +/-2.0mm	ØD +/-2.0mm	E +/-1mm	F +/-1mm	Ød +/- 0.5	Peso Kg
2CC2504-3F VENT AXIAL	565	540	499	516	260	298	10,5	25