EnergINN®

Data sheet for axial fan
Hoja de datos de ventilador axial:

Ordering data:
Datos de pedido **2CC2 354-1F**

Electrical Data / *Datos Eléctricos*

Rated motor voltage **Tensión nominal**	**110V**	
Frequency *Frecuencia*	**60Hz**	
Rated power *Potencia Nominal*	**(kW) 0,138**	
Rated motor speed *Velocidad Nominal*	**1697 rpm**	
Flow *Caudal*	**1,0 m³/s**	
Nominal current *Corriente Nominal*	**1,41 A**	
Noise level *Nivel de ruido*	**68 dB**	
Total pressure *Presión total*	**55 Pa**	
Static pressure *Presión estática*	**10 Pa**	
Efficiency class *Clase de eficiencia*	**AMCA 205**	
Efficiency *Eficiencia*	**40,1%%**	

General data / Datos generales

Diameter Cylinder *Diámetro del Cilindro*	**350 mm**
Type of blade *Tipo de aspa*	**Plástica**
Weight in kg *Peso del ventilador*	**6 kg**
Housing material *Material carcasa*	**Lámina Cold Roll**
Deqree of protection *Grado de protección*	**IP 54**
Method of cooling *Método de refrigeración*	**IC 410**
Insulation class *Clase de aislamiento*	**Clase F (155°C)**
Duty type *Tipo de servicio*	**S1**
Direction of rotation *Sentido de giro*	**Horario**

Mechanical Data / *Datos mecánicos*

Type of bearing *Tipo de rodamientos*		**Bolas**
Bearing DE | NDE *Rodamientos AS/BS*	**6001 2Z C3**	**6001 2Z C3**

Environmental conditions / *Condiciones ambientales*

Ambient temperature *Temperatura ambiental*	**-15.0°C /+40°C**
Altitude above sea level *Altitud sobre el nivel del mar*	**1000msm**
Standards and specifications *Normas internacionales*	**ASHRAE 51** **AMCA**

CURVA DE CARACTERÍSTICAS

VENTILADOR AXIAL REF. 2CC2 354 -1F

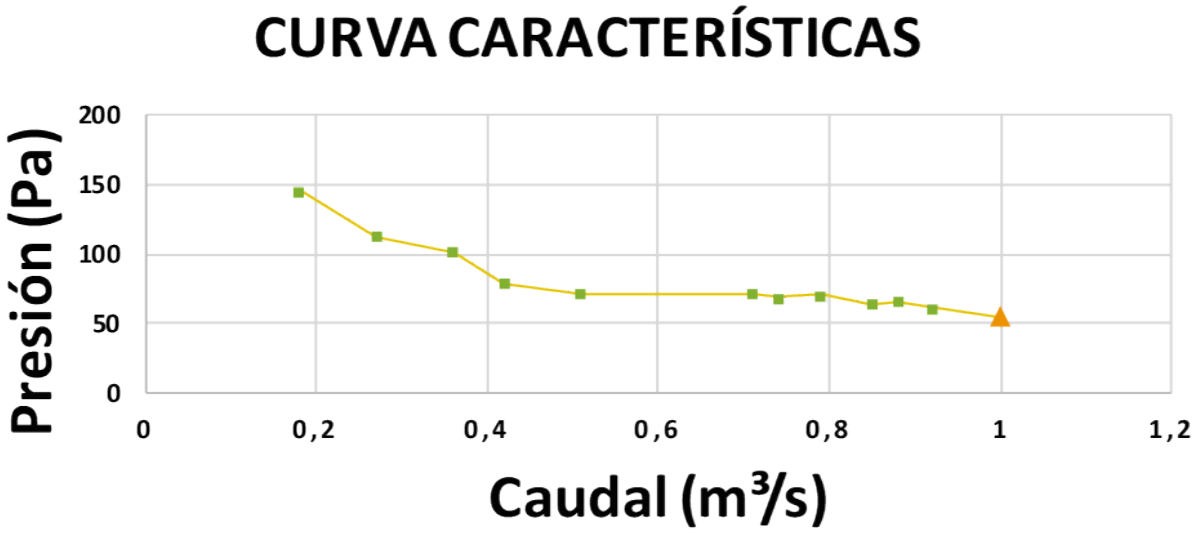

▲ PUNTO DE MEJOR OPERACIÓN

DIMENSIONES MECÁNICAS

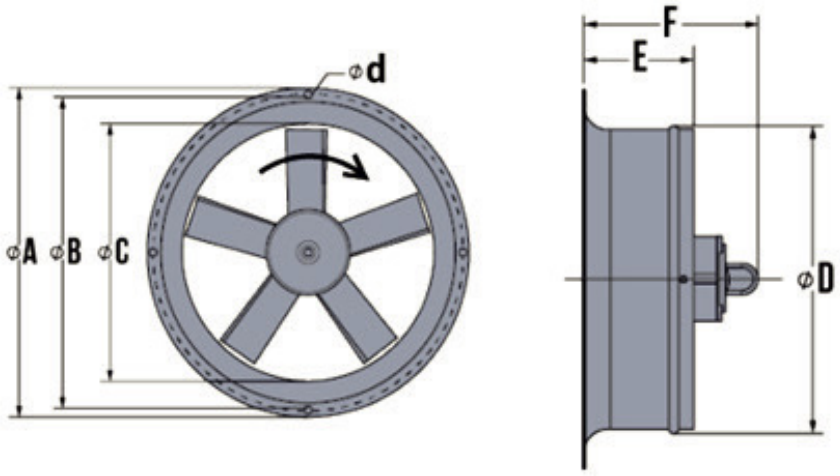

MONOFÁSICO

Tipo	ØA +/-1mm	ØB (Distancia entre centros +/-1mm)	ØC +/-2.0mm	ØD +/-2.0mm	E +/-1mm	F +/-1mm	Ød +/- 0.5	Peso Kg
2CC2354-1F VENT AXIAL	364	443	350	360	145	225	10,5	6